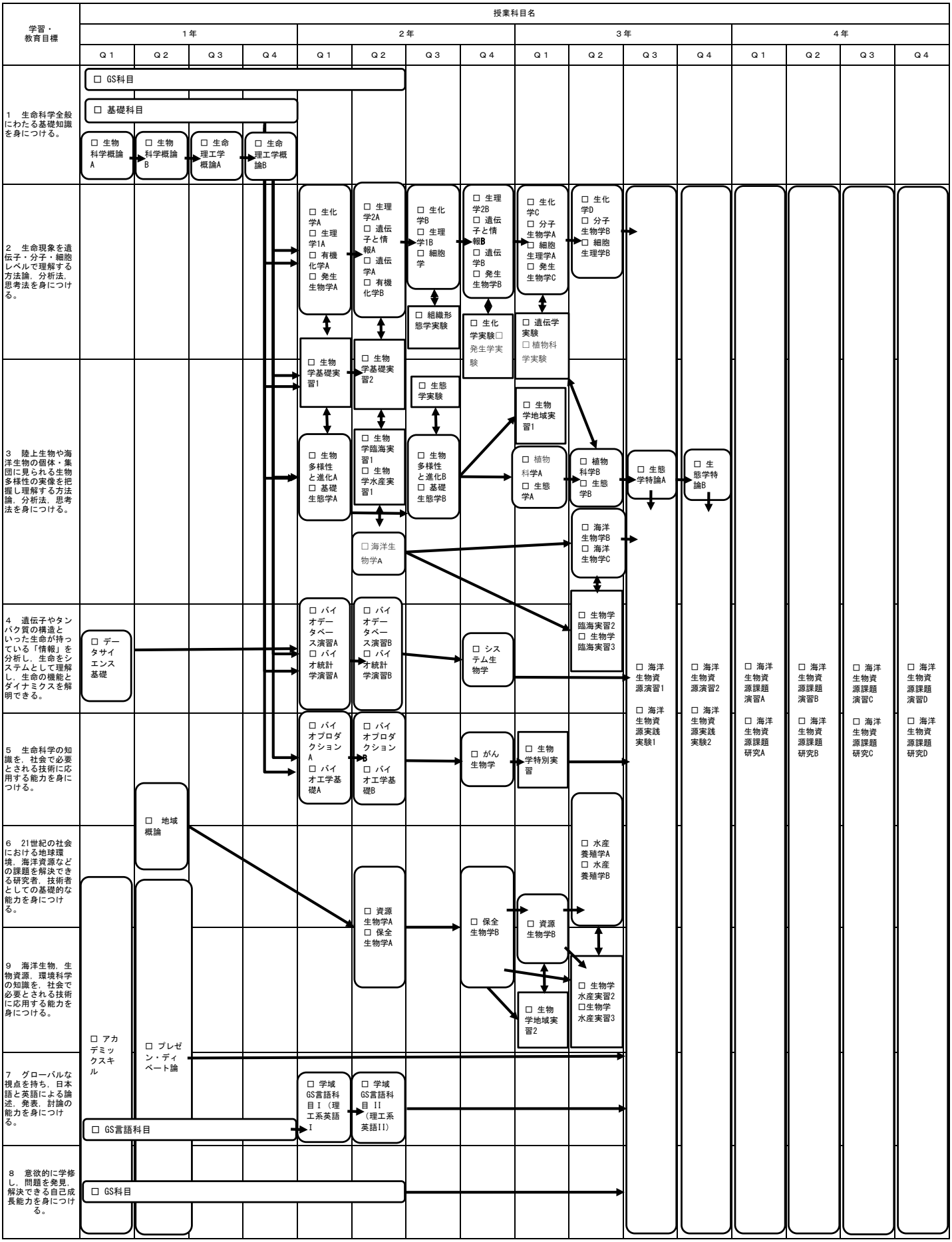生命理工学類　海洋生物資源コース　カリキュラムツリー